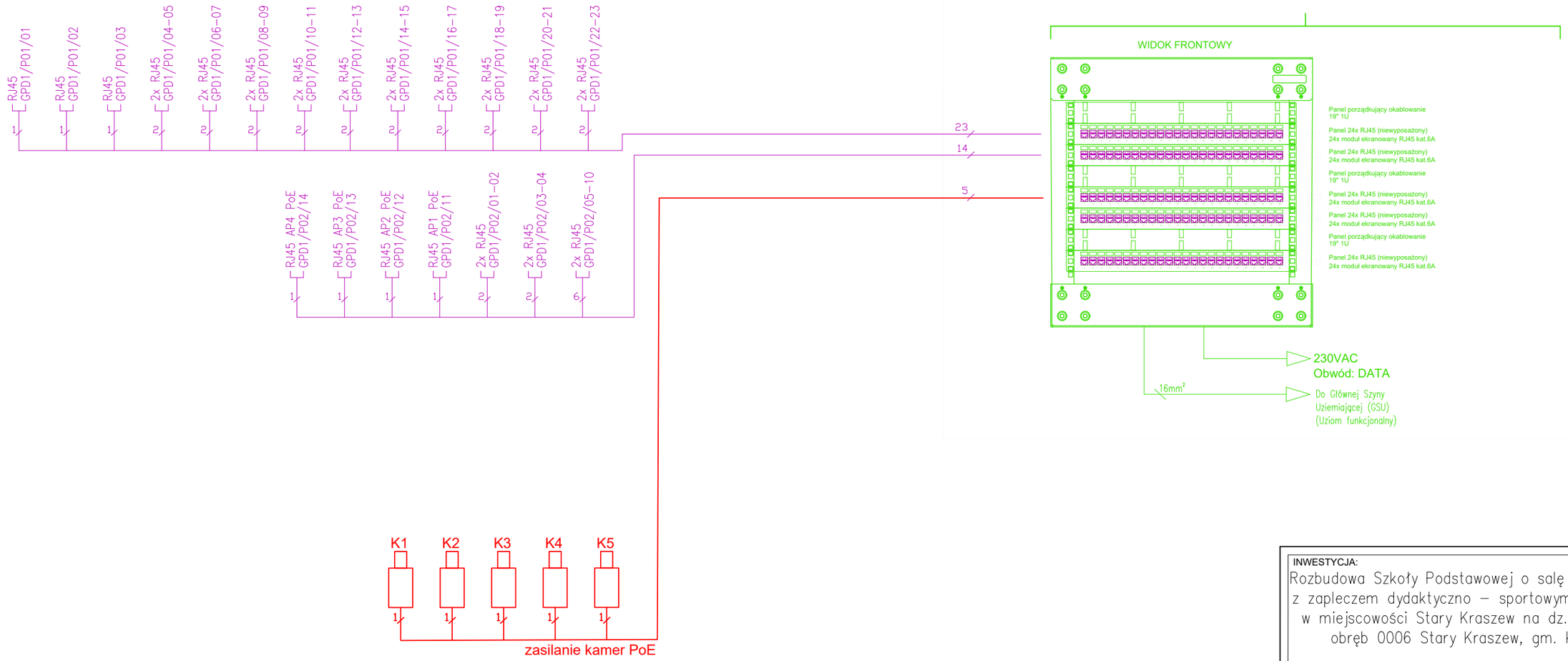

LEGENDA LAN:

1xRJ45 ADRES_GNIAZDA	PUNKT ABONENCKI (1xRJ45 kat. 6A)
2xRJ45 ADRES_GNIAZDA	PUNKT ABONENCKI (2xRJ45 kat. 6A)
4xRJ45 ADRES_GNIAZDA	PUNKT ABONENCKI (4xRJ45 kat. 6A)
	OKABLOWANIE SYMETRYCZNE S/FTP KAT. 6A LSOH ADRESACJA GNIAZD: NUMER SZAFY / NUMER PATCHPANELU / NUMER PORTU
K	KAMERA WEWNĘTRZNA CCTV
	OKABLOWANIE SYMETRYCZNE S/FTP KAT. 6A LSOH

ADRESACJA GNIAZD: NUMER SZAFY / NUMER PATCHPANELU / NUMER PORTU

INWESTYCJA:

Rozbudowa Szkoły Podstawowej o salę gimnastyczną z zapleczem dydaktyczno – sportowym i łącznikiem w miejscowości Stary Kraszew na dz. nr ew. 982 obręb 0006 Stary Kraszew, gm. Klembów

INWESTOR:

Gmina Klembów

ul. Gen. Fr. Żymirskiego 38, 05-205 Klembów

FAZA: PROJEKT WYKONAWCZY

BRANŻA: **Instalacje elektryczne** DATA: **14.11.2022**

JEDNOSTKA PROJEKTOWA: **HORBA STUDIO ADRIAN HORBA**
15-694 Białystok, Fasty, ul. Białostocka 42

IMIĘ I NAZWISKO:	NR UPR:	PODPIS:
Instalacje elektryczne projektował: mgr inż. Sebastian Sokolik	PDL/0139/POOE/11	
Instalacje elektryczne sprawdził: mgr inż. Mariusz Woroszył	PDL/0067/POOE/14	

UWAGA: PROJEKT CHRONIONY PRAWEM AUTORSKIM

TREŚĆ RYSUNKU:	SKALA:	NR RYS:
SCHEMAT LAN i CCTV	--	**E.04**